MOLTIPLICATORI – RIDUTTORI - RINVII – INGRANAGGI
OVERGEARS - REDUCTION GEARS - DRIVING GEARS - GEARS

Via S.Giovanni, 48 – 36045 Lonigo – VI
Tel. 0444 831205 – Fax 0444 834972
www.cmvriduttori.it – info@cmvriduttori.it

Ma86S25

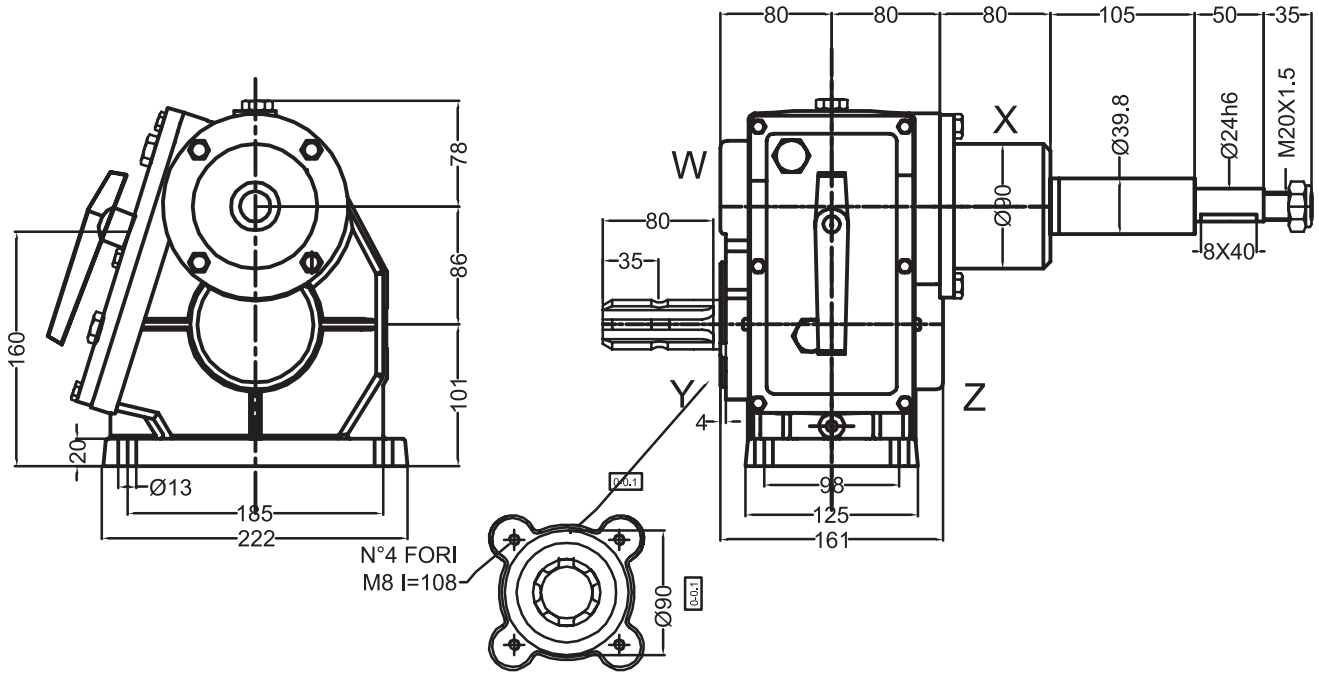

IMPIEGHI PRINCIPALI:
MAIN *APPLICATION:*

	RAPPORTO GEAR RATIO	GIRI ENTRATA INPUT REV.	POTENZA ENTRATA IMPUT POWER		COPPIA TORQUE	CODICE CODE	GIRI USCITA OUTPUT REV.	PESO WEIGHT
		giri/min - *rpm*	CV	kW	Nm		giri/min - *rpm*	kg 24
								CUSCINETTI
MOLTIPLICATORI *OVERDRAIV GEARS*	1.4.5	540	30	22	87	MA86S253445	2430	
	1:3.4	540	30	22	115		1836	

MATERIALI *MATERIALS*	ALBERI/SHAFTS	INGRANAG./GEARS	SCATOLA/BOX	DENTATURA/ TOOTHING	
	18NiCrMo5	18NiCrMo5	GHISA G25 CAST IRON G25	DENTI ELICOIDALI,SBARBATI, C.T.R C.T.R HELICOIDAL AND SHAVED TOOTH	E.

I gruppi vengono forniti senza olio; provvedere al riempimento fino al livello prima della messa in opera.
The units are supplyed without oil; before use fill, at to the correct level.