MOLTIPLICATORI–RIDUTTORI–RINVII–INGRANAGGI
OVER GEARS–REDUCTION GEARS–DRIVING GEARS–GEARS

Via S.Giovanni,48 – 36045 Lonigo – VI
Tel. 0444 831205 – Fax 0444 834972
www.cmvriduttori.it – e-mail – info@cmvriduttori.it

MA86

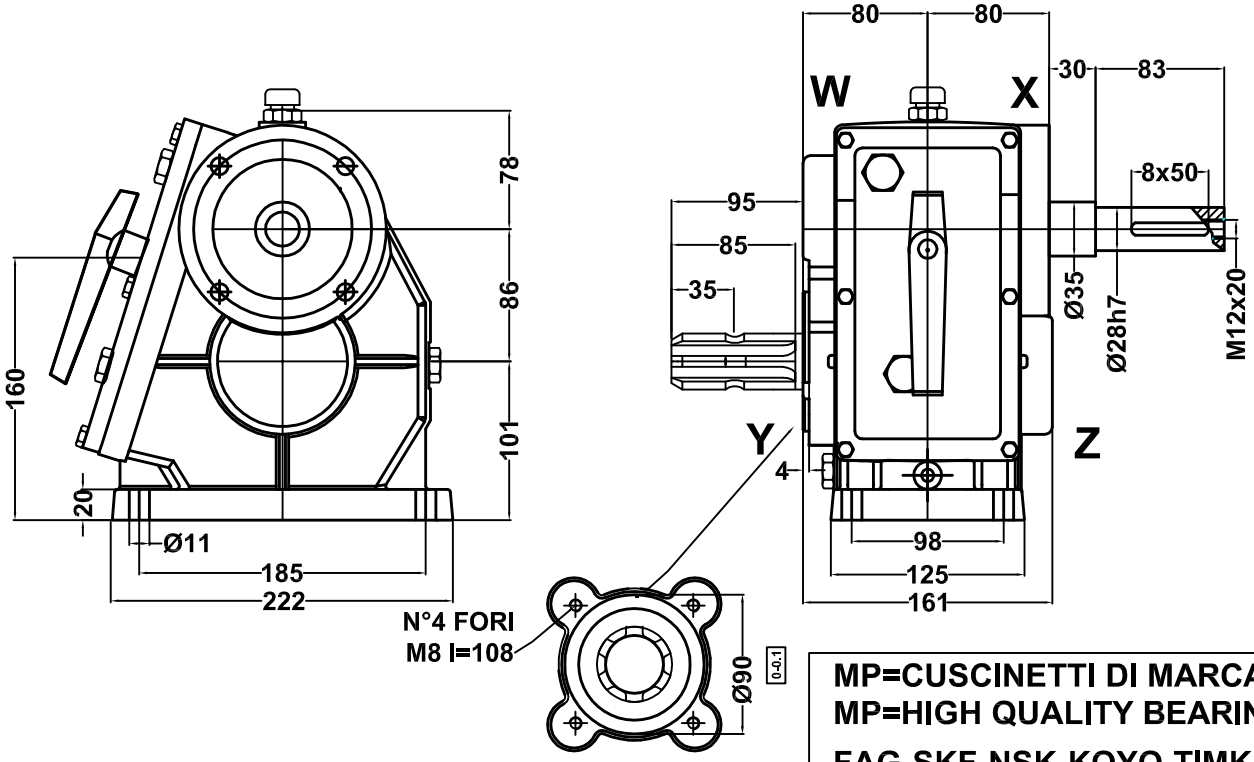

MP=CUSCINETTI DI MARCA PRIMARIA
MP=HIGH QUALITY BEARINGS
FAG-SKF-NSK-KOYO-TIMKEN

IMPIEGHI PRINCIPALI:
MAIN APPLICRTION:

	RAPPORTO GEAR RATIO	GIRI ENTRATA INPUT REV.	POTENZA ENTRATA IMPUT POWER		COPPIA TORQUE	GIRI USCITA OUTPUT REV.	CODICE CODE	CUSINETTI BEARINGS
		giri/min - *rpm*	CV	kW	Nm	giri/min - *rpm*		X 6207 MP
MOLTIPLICATORI *OVERDRAIV GEARS*	1:5	540	30	22	78	2700	ZMA86/24	W 6306 MP
	1:3.12	540	30	22	122	1684		Y 6207
								Z 6207
							Olio consigliato Recommended oil grade	PESO WEIGHT
							SAE 150 KG.1.2	kg.24

MATERIALI *MATERIALS*	ALBERI/SHAFTS	INGRANAG./GEARS	SCATOLA/BOX	DENTATURA/ TOOTHING	
	18NiCrMo5	18NiCrMo5	GHISA G25 CAST IRON G25	DENTI ELICOIDALI,SBARBATI, C.T.R C.T.R HELICOIDAL AND SHAVED TOOTH	E. 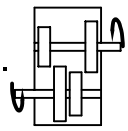

⚠ I gruppi vengono forniti senza olio; provvedere al riempimento fino al livello prima della messa in opera.
The units are supplyed without oil; before use fill, at to the correct level.